LNDC-GEO Co. LTD
121170, st. Neverovsky, d. 10 building 3, office 60, Perm, RUSSIA
Тел.: +79776282021
E-mail: info@lndcgeo.ru|
www.geophysicalinst.com

ООО «ЛНК-ГЕО»
121170, Россия, г. Москва, ул. Неверовского, д. 10 строение 3, офис 60
Тел.: +79776282021
E-mail: info@lndcgeo.ru|
www.geophysicalinst.com

Описание

Прибор 32 GR измеряет интенсивность естественного гамма-излучения, возникающего при самопроизвольном распаде радиоактивных элементов (в основном U, Th и K40). Гамма-каротаж широко используется в горнодобывающей и нефтяной промышленности для определения литологии, корреляции между скважинами и анализа содержания глины.

Благодаря новой цифровой связи, оператору нет необходимости настраивать параметры дискриминатора. Оцифровка сигнала и подсчёт импульсов выполняется непосредственно в самом приборе, во время работы.

Прибор может быть откалиброван для вывода данных гамма-излучения в единицах API (плотность) или % U3O8 (процент по массе урана), при разведке урана.

Также прибор может быть модернизирован до прибора гамма-гамма каротажа 32 DEN, для измерений плотности.

Особенности

1. Анализ границ пластов
2. Определение мощности водоносного горизонта
3. Фациальные изменения
4. Определение концентрации урана
5. Комплексы укрупнения / измельчения
6. Геотехнические исследования
7. Выявление глинистых слабопроницаемых пластов

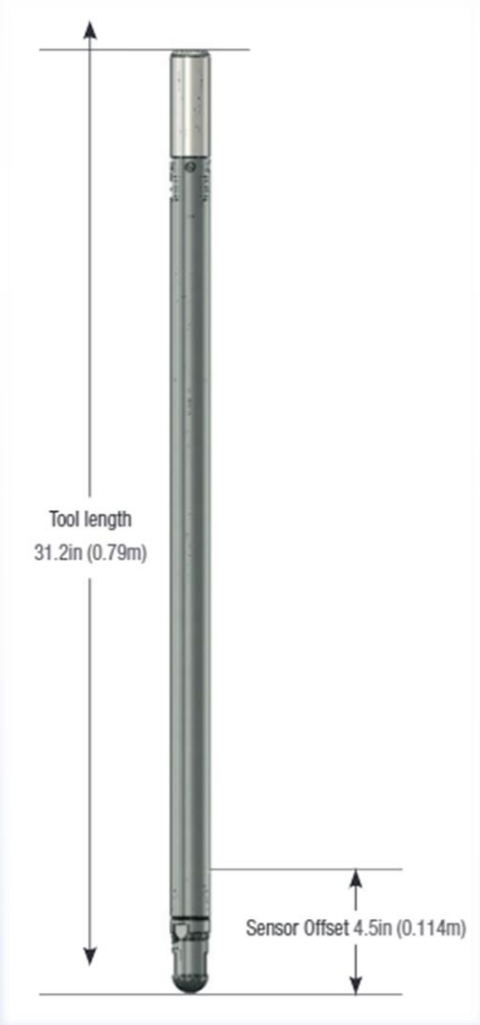

Условия эксплуатации

Скважинный флюид	Крепление	Центровка
• Вода • БР • Сухая скважина	• Необсаженная • ПВХ • Сталь	• Не требуется

Характеристики

Параметр	Значение
Диаметр	31.75 мм
Длина	79.12 см
Вес	1.63 кг
Макс. температура	70 ˚C
Макс. давление	200 бар
Датчик	1.27 x 3.81 см

Особенности и преимущества

Универсальный, многофункциональный зонд для широкого спектра применений и скважинных условий
Небольшой диаметр (32 мм) позволяет проводить каротаж через толкающие штанги, а также в скважинах размера BQ, пробуренных для отбора керна
Зонд может быть откалиброван для вывода данных гамма-каротажа в единицах API или в весовых процентах U3O8
Цифровая передача данных позволяет увеличить скорость счета в рудных телах с высоким содержанием золота

Конфигурация 4-Pi и гамма-гамма плотностного каротажа
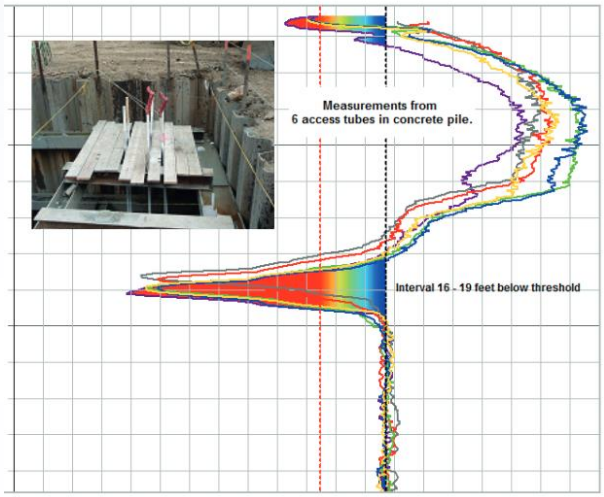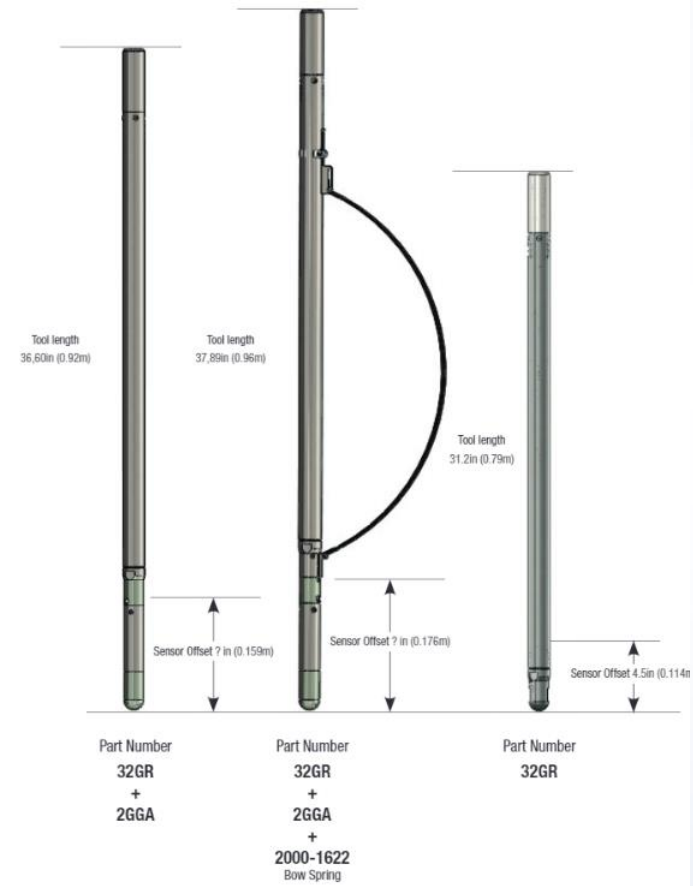
Зонд 32GR может применяться как автономный прибор, или же может быть адаптирован к установке небольшого радиоактивного источника Cs-137 (для большинства применений мощностью 100 мКюри) для проведения измерений плотности 4-Pi.
Такая установка измерения плотности может эксплуатироваться в скважине в обычном режиме или децентрализована с использованием центраторов, для сбора полуколичественной (после калибровки) информации о плотности разреза, окружающего скважину.
Чаще всего скважинный прибор используется для оценки целостности среды, окружающей каналы (трубы) малого диаметра в опорах и перемычках при строительстве автодорог, а также при проведении других инженерных и геотехнических работ. Диаграммы плотности в фунт/фут3 или г/см3 можно получать в режиме реального времени.